Simple® pro | ЗАВОД ЛАБОРАТОРНОЙ МЕБЕЛИ

ПАСПОРТ ИЗДЕЛИЯ

8 (800) 222 32 97
Звонок по России бесплатный

www.simple-pro.com
info@simple-pro.com

ООО «СпецБалтМебель»
г. Санкт-Петербург

СОДЕРЖАНИЕ

I. ПАСПОРТ ИЗДЕЛИЯ

1. Назначение
2. Технические данные
3. Комплект поставки
4. Подготовка к сборке
5. Схема сборки
6. Инструкция по сборке
7. Инструкция по обслуживанию
8. Правила эксплуатации

Приложение №1: Инструкция по сборке каркаса

Приложение №2: Схемы электрики

II. ТРАНСПОРТИРОВКА И ХРАНЕНИЕ

III. ГАРАНТИЙНЫЕ ОБЯЗАТЕЛЬСТВА

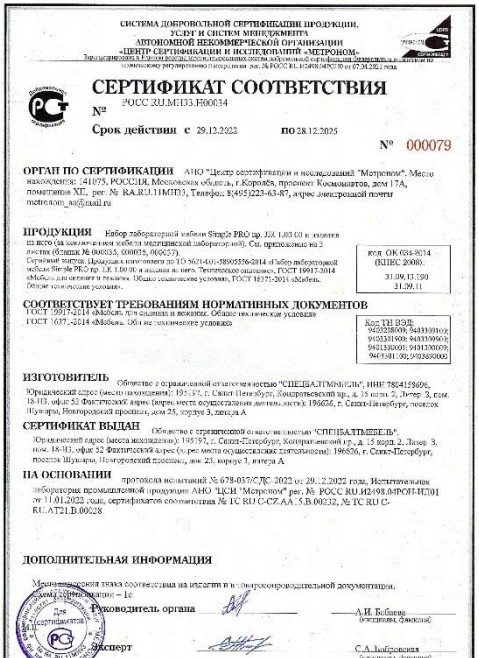

СИСТЕМА ДОБРОВОЛЬНОЙ СЕРТИФИКАЦИИ ПРОДУКЦИИ, УСЛУГ И СИСТЕМ МЕНЕДЖМЕНТА АВТОНОМНОЙ НЕКОММЕРЧЕСКОЙ ОРГАНИЗАЦИИ «ЦЕНТР СЕРТИФИКАЦИИ И ИССЛЕДОВАНИЙ «МЕТРОНОМ»

Зарегистрирована в Едином реестре исполнительных систем добровольной сертификации Федерального агентства по техническому регулированию и метрологии рег. № РОСС RU.И249.04ФСЛ0 от 07.04.2021 года

СЕРТИФИКАТ СООТВЕТСТВИЯ

№ РОСС RU.МН33.Н00034

Срок действия с 29.12.2022 **по** 28.12.2025

№ 000079

ОРГАН ПО СЕРТИФИКАЦИИ АНО "Центр сертификации и исследований "Метроном". Место нахождения: 141075, РОССИЯ, Московская область, г.Королёв, проспект Космонавтов, дом 17А, помещение XII, рег. № RA.RU.11МН33, Телефон: 8(495)223-63-87, адрес электронной почты metronom_aa@mail.ru

ПРОДУКЦИЯ Набор лабораторной мебели Simple PRO пр. ЛК 1.00.00 и изделия из него (за исключением мебели медицинской лабораторной). См. приложение на 3 листах (бланки № 000055, 000056, 000057).
Серийный выпуск. Продукция изготовлена по ТО 5621-001-58905556-2014 «Набор лабораторной мебели Simple PRO пр. ЛК 1.00.00 и изделия из него. Техническое описание», ГОСТ 19917-2014 «Мебель для сидения и лежания. Общие технические условия», ГОСТ 16371-2014 «Мебель. Общие технические условия».

код ОК 034-2014 (ЦПКС 2008): 31.09.13.190 31.09.11

СООТВЕТСТВУЕТ ТРЕБОВАНИЯМ НОРМАТИВНЫХ ДОКУМЕНТОВ
ГОСТ 19917-2014 «Мебель для сидения и лежания. Общие технические условия»
ГОСТ 16371-2014 «Мебель. Общие технические условия»

Код ТН ВЭД: 9403208000; 9403309100; 9403301900; 9403309900; 9403300000; 9403300100; 9403300100; 9403800000

ИЗГОТОВИТЕЛЬ Общество с ограниченной ответственностью "СПЕЦБАЛТМЕБЕЛЬ", ИНН 7804158696, Юридический адрес (место нахождения): 195197, г. Санкт-Петербург, Кондратьевский пр., д. 15 корп. 2, Литер 3, пом. 18-НЗ, офис 52 Фактический адрес (адрес места осуществления деятельности): 196626, г. Санкт-Петербург, поселок Шушары, Новгородский проспект, дом 25, корпус 3, литера А

СЕРТИФИКАТ ВЫДАН Общество с ограниченной ответственностью "СПЕЦБАЛТМЕБЕЛЬ". Юридический адрес (места нахождения): 195197, г. Санкт-Петербург, Кондратьевский пр., д. 15 корп. 2, Литер 3, пом. 18-НЗ, офис 52 Фактический адрес (адрес места осуществления деятельности): 196626, г. Санкт-Петербург, поселок Шушары, Новгородский проспект, дом 25, корпус 3, литера А

НА ОСНОВАНИИ протокола испытаний № 678-037/СДС-2022 от 29.12.2022 года, Испытательная лаборатория промышленной продукции АНО "ЦСИ "Метроном" рег. № РОСС RU.И2498.04ФОП.ИД01 от 11.01.2022 года, сертификатов соответствия № ТС RU C-CZ.AA15.B.00232, № ТС RU C-RU.AT21.B.00028

ДОПОЛНИТЕЛЬНАЯ ИНФОРМАЦИЯ

Местонахождения знака соответствия на изделии и в товаросопроводительной документации.
Схема сертификации – 1с

Для сертификатов

Руководитель органа _____ А.И. Бабаева (подпись, фамилия)

Эксперт _____ С.А. Бабаева (подпись, фамилия)

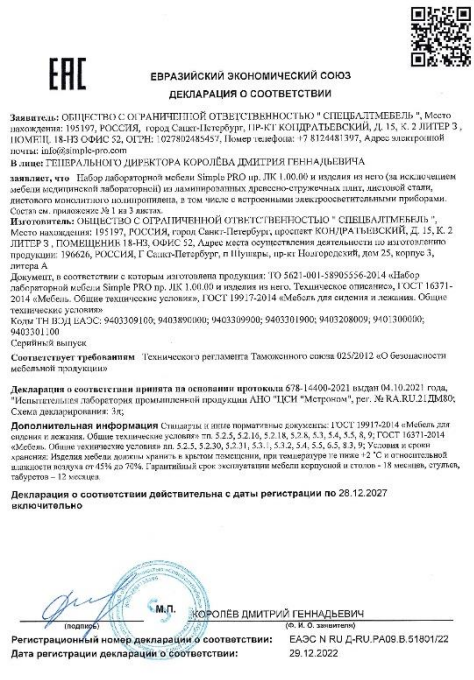

ЕАС

ЕВРАЗИЙСКИЙ ЭКОНОМИЧЕСКИЙ СОЮЗ

ДЕКЛАРАЦИЯ О СООТВЕТСТВИИ

Заявитель: ОБЩЕСТВО С ОГРАНИЧЕННОЙ ОТВЕТСТВЕННОСТЬЮ " СПЕЦБАЛТМЕБЕЛЬ ", Место нахождения: 195197, РОССИЯ, город Санкт-Петербург, ПР-КТ КОНДРАТЬЕВСКИЙ, Д. 15, К. 2 ЛИТЕР 3 , ПОМЕЩ. 18-НЗ ОФИС 52, ОГРН: 1027802485457, Номер телефона: +7 8124481397, Адрес электронной почты: info@simple-pro.com

В лице: ГЕНЕРАЛЬНОГО ДИРЕКТОРА КОРОЛЁВА ДМИТРИЯ ГЕННАДЬЕВИЧА

заявляет, что Набор лабораторной мебели Simple PRO пр. ЛК 1.00.00 и изделия из него (за исключением мебели медицинской лабораторной) из ламинированных древесно-стружечных плит, листовой стали, листового монолитного полипропилена, в том числе с встроенными электроосветительными приборами. Состав см. приложение № 1 на 3 листах.

Изготовитель: ОБЩЕСТВО С ОГРАНИЧЕННОЙ ОТВЕТСТВЕННОСТЬЮ " СПЕЦБАЛТМЕБЕЛЬ ", Место нахождения: 195197, РОССИЯ, город Санкт-Петербург, проспект КОНДРАТЬЕВСКИЙ, Д. 15, К. 2 ЛИТЕР 3 , ПОМЕЩЕНИЕ 18-НЗ, ОФИС 52, Адрес места осуществления деятельности по изготовлению продукции: 196626, РОССИЯ, Г Санкт-Петербург, п Шушары, пр-кт Новгородский, дом 25, корпус 3, литера А

Документ, в соответствии с которым изготовлена продукция: ТО 5621-001-58905556-2014 «Набор лабораторной мебели Simple PRO пр. ЛК 1.00.00 и изделия из него. Техническое описание», ГОСТ 16371-2014 «Мебель. Общие технические условия», ГОСТ 19917-2014 «Мебель для сидения и лежания. Общие технические условия»

Коды ТН ВЭД ЕАЭС: 9403309100; 9403890000; 9403309900; 9403301900; 9403208009; 9401300000; 9403301100

Серийный выпуск

Соответствует требованиям Технического регламента Таможенного союза 025/2012 «О безопасности мебельной продукции»

Декларация о соответствии принята на основании протокола 678-14400-2021 выдан 04.10.2021 года, "Испытательная лаборатория промышленной продукции АНО "ЦСИ "Метроном", рег. № RA.RU.21ДМ80; Схема декларирования: 3д;

Дополнительная информация Стандарты и иные нормативные документы: ГОСТ 19917-2014 «Мебель для сидения и лежания. Общие технические условия» пп. 5.2.5, 5.2.16, 5.2.18, 5.2.8, 5.3, 5.4, 5.5, 8, 9; ГОСТ 16371-2014 «Мебель. Общие технические условия» пп. 5.2.5, 5.2.30, 5.2.31, 5.3.1, 5.3.2, 5.4, 5.5, 6.5, 8.3, 9; Условия и сроки хранения: Изделия мебели должны хранить в крытом помещении, при температуре не ниже +2 °С и относительной влажности воздуха от 45% до 70%. Гарантийный срок эксплуатации мебели корпусной и столов - 18 месяцев, стульев, табуретов – 12 месяцев.

Декларация о соответствии действительна с даты регистрации по 28.12.2027 включительно

М.П. КОРОЛЁВ ДМИТРИЙ ГЕННАДЬЕВИЧ
(подпись) (Ф. И. О. заявителя)

Регистрационный номер декларации о соответствии: ЕАЭС N RU Д-RU.PA09.B.51801/22

Дата регистрации декларации о соответствии: 29.12.2022

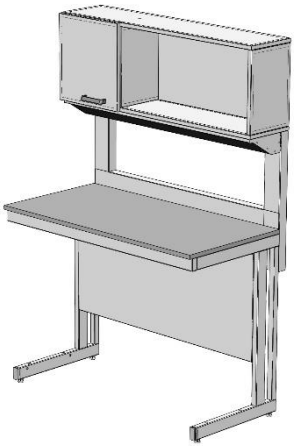

Стол лабораторный с надстройкой СН
(ЛК-900 СН, ЛК-1200 СН, ЛК-1500 СН, ЛК-1800 СН)
ГОСТ 16371-2014

1. Назначение

Стол лабораторный модели СН предназначен для использования в лабораториях различного профиля.

2. Технические данные

2.1. Размеры

Модель	Габаритные размеры (Ш×Г×В), мм	Масса изделия, кг
ЛК-900 СН	900×650×1650/770 900×650×1780/900	68
ЛК-1200 СН	1200×650×1650/770 1200×650×1780/900	79
ЛК-1500 СН	1500×650×1650/770 1500×650×1780/900	100
ЛК-1800 СН	1800×650×1650/770 1800×650×1780/900	121

2.2. Описание

Каркас: основой изделия является сборно-разборный металлический каркас с регулируемыми опорами (до 30 мм), окрашенный порошковой краской.

Технологическая приставка представляет собой шкаф-надстройку, которая может быть выполнена из ламинированной ДСП или из листового металла. Корпус надстройки крепится на металлический каркас.

Каркас надстройки: сборно-разборный металлический каркас, окрашенный порошковой краской, жёстко крепящий к основному каркасу стола.

Корпус – ЛДСП вариант:

Надстройка выполнена из ламинированной ДСП толщиной 16 мм, обработанной противоударным пластиком (PVC) толщиной 0,5 мм. Лицевые детали обработаны противоударным пластиком (PVC) толщиной 2 мм.
Используемые ДСП материалы не превышают класса эмиссии формальдегида Е1.

Корпус – сталь вариант:
Надстройка выполнена из листовой стали толщиной 0,8 мм, окрашенной порошковой краской.

В варианте 900 и 1200 надстройка имеет открытое отделение и отделение за дверцей, в варианте 1500 и 1800 дверцы две.

Рабочая поверхность стола может быть выполнена из следующих материалов:

- CPL (торцы обработаны противоударным пластиком (PVC) толщиной 2 мм);
- Керамогранит;
- Монолитный химически стойкий пластик (Lab HPL);
- Нержавеющая сталь;
- Бесшовный керамогранит (GranTec).

Используемые ДСП материалы не превышают класса эмиссии формальдегида Е1.

2.3. Комплектация

В *дополнительную комплектацию* стола входят:

- Тумбы;
- Выдвижная полка под клавиатуру;
- Подставка под системный блок;
- Блок розеток (220 В) с автоматом отключения питания (16 А) на декоративной панели.

3. Комплект поставки

№	1	2	3	4
Наименование	Разборный металлический каркас	Рабочая поверхность	Саморез 4х16 мм **[1]**	Саморез 4,2х9,5 мм **[2]**
	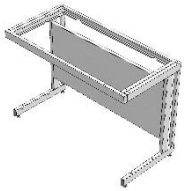	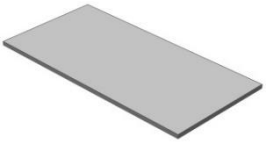	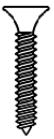	
Кол-во	**1 шт.**	**1 шт.**	**14 шт.**	**18 шт.**

№	5	6	7
Наименование	Шкаф-надстройка в сборе	Стойка СН	Бортик СН

	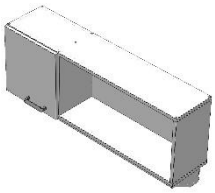			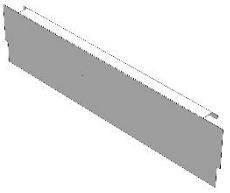	
Кол-во	**1 шт.**		**2 шт.**	**1 шт.**	
№	**8**	**9**	**10**	**11**	**12**
Наименование	Болт М8х16 мм	Шайба М8	Винт М6х12 п/круг	Шайба М6	Саморез 4,8х16 мм
		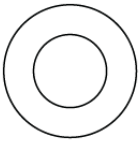		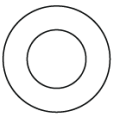	
Кол-во	**4 шт.**	**4 шт.**	**6 шт.**	**6 шт.**	**4 шт.**

[1] Для крепежа столешницы из CPL, керамогранита (в т.ч. бесшовного), нержавеющей стали;

[2] Для крепежа столешницы из Lab HPL.

4. Подготовка к сборке

4.1. Распаковать стол и надстройку, проверить целостность покрытия;

4.2. Проверить комплектность;

4.3. Осуществить сборку согласно инструкции.

5. Схема сборки

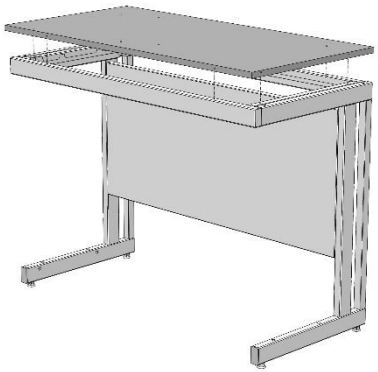

Рис. 1. Установка рабочей поверхности

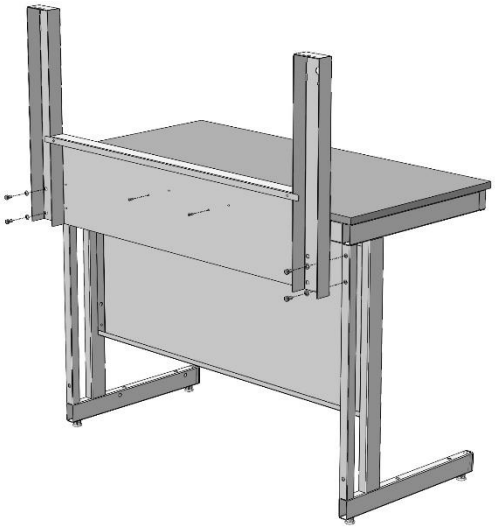

Рис. 2. Установка стоек надстройки

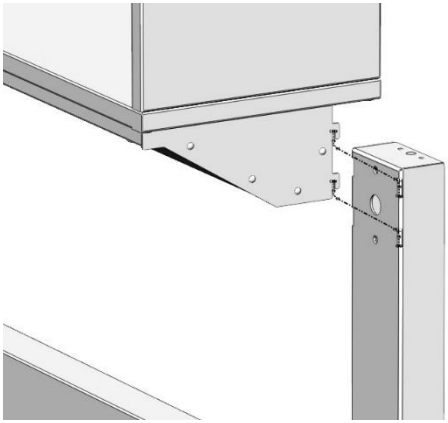

Рис. 3. Установка шкафа-надстройки

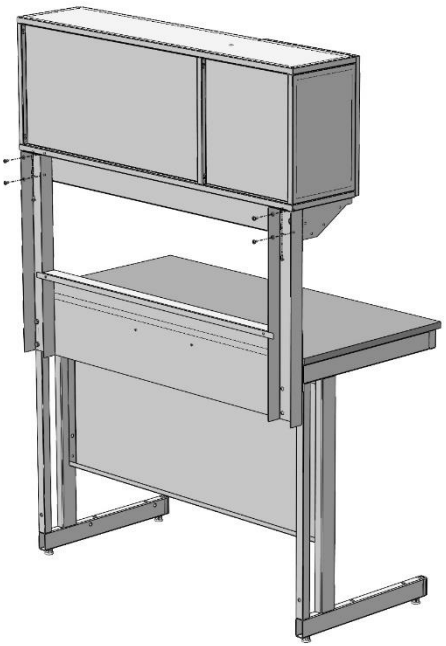

Рис. 4. Фиксация шкафа-надстройки

6. Инструкция по сборке стола

Для сборки необходимо: разводной ключ (или ключ «на 13»), шуруповёрт, молоток, шестигранник на 4 (SW4).

6.1. Собрать каркас согласно «Инструкции по сборке каркаса».

6.2. Положить рабочую поверхность на каркас.

6.3. Прикрепить её к каркасу, используя саморезы 4х16 или 4,2х9,5 (в зависимости от материала столешницы и ширины стола, до 14 шт.) *(Рис. 1).*

6.4. Установить на каркас стола стойки надстройки и бортик, используя болты М8х16 мм, шайбы 8 и саморезы 4,8х16 *(Рис. 2).*

6.5. Установить шкаф-надстройку на стойки, заведя шипы в соответствующие пазы *(Рис. 3).*

6.6. Зафиксировать титровальную надстройку снизу и сзади используя винты М6х12 мм и шайбы 6 (шкаф из ЛДСП снизу крепить на саморезы 4х16) *(Рис. 4).*

6.7. *Если стол комплектуется блоком розеток / светодиодным светильником* – собрать и подключить вилку к электропитанию (при подключении в щиток, заземление – жёлто-зелёный провод). При необходимости подключить светильник, используя соединительные клеммы.

6.8. Подключение электрики должно осуществляться аттестованным специалистом.

6.9. *Если стол комплектуется тумбой* – навесить тумбу (зацепить тумбу за заднюю панель каркаса).

6.10. Выставить изделие по уровню при помощи регулируемых опор.

6.11. Завести журнал по эксплуатации, зафиксировать дату пуска в эксплуатацию.

7. Инструкция по обслуживанию

7.1. Зарегистрировать в журнале эксплуатации ежемесячный и ежегодный осмотр.

7.2. В ежемесячный осмотр входят:

- визуальный осмотр – проверка на наличие царапин на каркасе, рабочей поверхности, поверхностях надстройки;
- уборка пыли, грязи с рабочей поверхности, используя обычные моющие не абразивные средства. Не допускается прямой контакт с водой частей изделия изготовленных из ЛДСП.

7.3. В ежегодный осмотр входят: ежемесячный осмотр; подкраска царапин на каркасе.

7.4. Ежегодный осмотр может быть проведен сервисной службой ООО «СпецБалтМебель».

8. Правила эксплуатации

8.1. Стол должен эксплуатироваться в сухих проветриваемых помещениях при температуре окружающей среды от 10°С до 40°С и относительной влажности от 45% до 75%.

8.2. Изделие необходимо оберегать от механических повреждений, от воздействия повышенной температуры и влажности, а также от воздействия химических реагентов и их паров.

8.3. Нагрузка на стол не должна превышать 250 кг.

Свидетельство о приёмке:

*Стол лабораторный с надстройкой*_____

Наименование и обозначение

Изготовлен(а) и принят(а) в соответствии с обязательными требованиями государственных (национальных) стандартов, действующей технической документации и признан(а) годным(ой) для эксплуатации

Начальник ОТК

МП

_____/_____/_____

Подпись Расшифровка Дата

ВНИМАНИЕ!

Предприятие-изготовитель оставляет за собой право проводить конструктивные изменения, связанные с внедрением новых материалов и технологий, направленных на повышение качества и долговечности изделий.

Приложение 1

Комплект поставки каркаса

№	1	2	3	4
Наименование	Опора резьбовая М8	Болт М8х16	Шайба-гровер (пружинная) 8	Заглушка 60х30 мм
	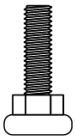		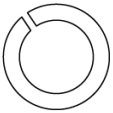	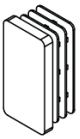
Кол-во	**4 шт.**	**14 шт.**	**8 шт.**	**2 шт.**

№	5	6	7
Наименование	Болт М8х14 (цилиндр. головка)	Саморез с буром 4,8х16	Заглушка 8
			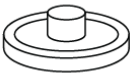
Кол-во	**8 шт.**	**4 шт.**	**10 шт.**

Инструкция по сборке каркаса

Для сборки необходимо: разводной ключ (или ключ «на 13»), шестигранник 6, киянка

1. Установить в боковины каркаса регулируемые опоры; вставить в нижние части боковин заглушки 60х30 *(Рис. 1)*

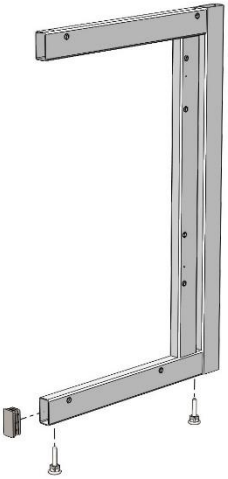

Рис. 1

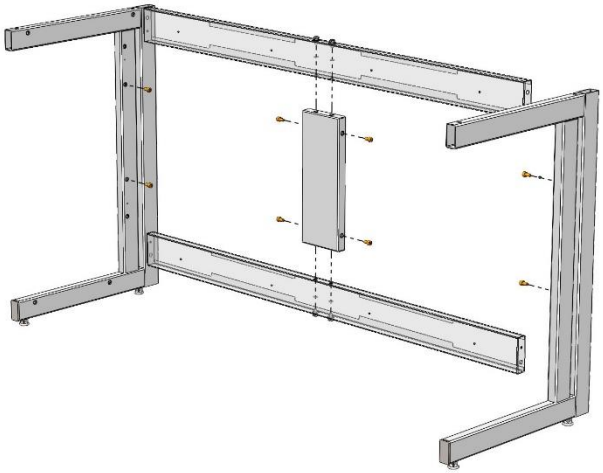

Рис. 2

2. Для каркаса шириной от 1350 – собрать заднюю раму каркаса, соединив распорки каркаса ребром, используя болты М8х16, пружинные шайбы 8 и предусмотренные в ребре заклёпки-гайки М8 *(Рис. 2)*
3. Если предполагается установка декоративной панели – установить болты М8х14 (цилиндрическая головка) в предусмотренные в ребре и боковинах заклёпки-гайки М8 *(Рис. 2)*
4. Соединить боковины с верхней рамой и распорками каркаса, используя болты М8х16, пружинные шайбы 8 и предусмотренные в боковинах заклёпки-гайки М8. Зафиксировать с помощью самореза с буром 4,8х16 *(Рис. 3)*

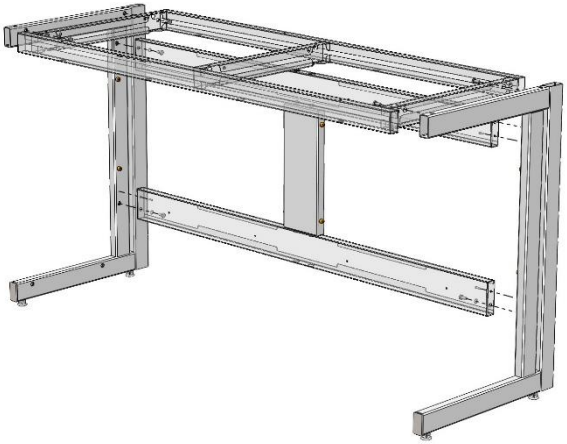

Рис. 3

5. Навесить декоративную панель – завести панель в горизонтальном положении так, чтобы болт М8х14 (цилиндрическая головка) попал в прорезь панели. Опустить панель в вертикальное положение *(Рис. 4)* При необходимости – отрегулировать высоту установки распорок расположением болта в посадочном отверстии.

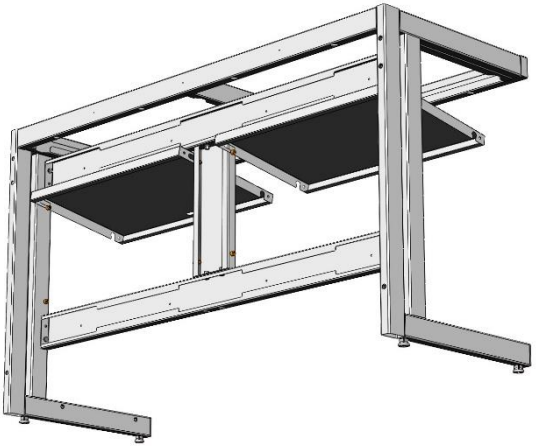

Рис. 4

6. Если предполагается установка тумб:

- В случае с одной тумбой – подготовить универсальную раму для тумб: установить регулируемые опоры *(Рис. 5)*

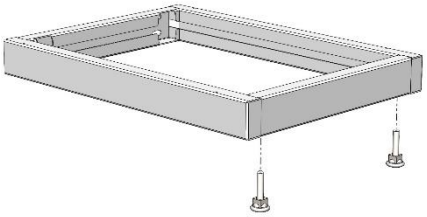

Рис. 5

- В случае с тумбами шириной 1500 и 1800 – установить дополнительные регулируемые опоры *(Рис. 6)*

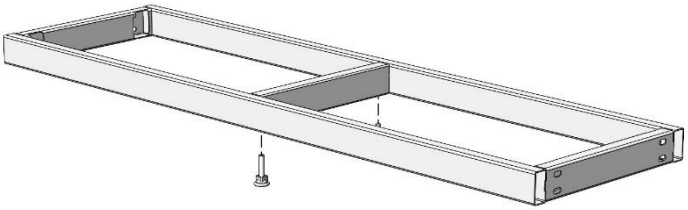

Рис. 6

7. Установить раму для тумб, используя болты М8х16, шайбы 8 и предусмотренные в боковинах заклёпки-гайки М8 *(Рис. 7; 8)*

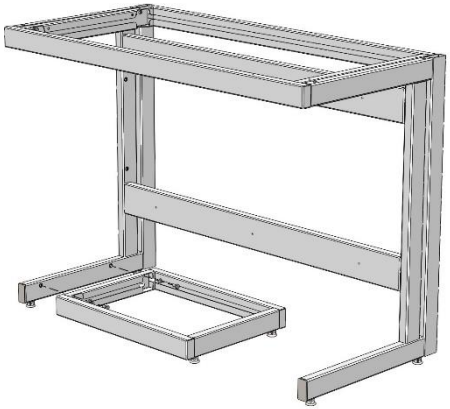

Рис. 7

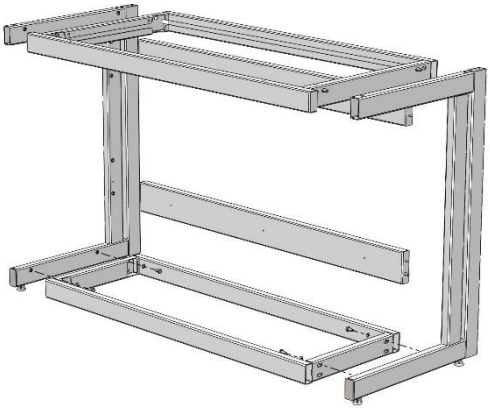

Рис. 8

Доп. Блок розеток (2 шт.) + Автомат

Для столов СВ, СЛ, СМ, СП, СН, СПТ, СО

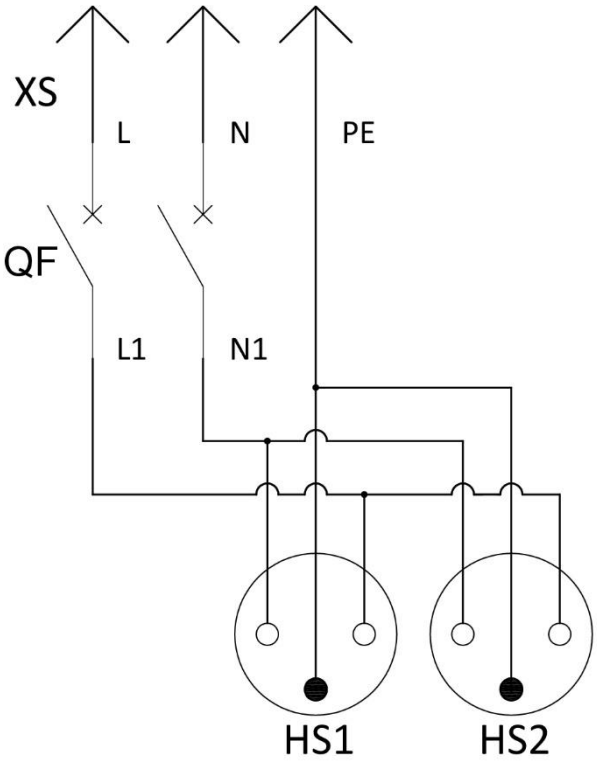

Спецификация			
№	**Обозначение**	**Наименование**	**Кол-во**
1	XS	Евровилка 16А	1
2	QF	Автоматический выключатель 2Р 16А С	1
3	HS1, HS2	Розетка с заземлением 16А	2

Примечание:

Проводники L, N, PE и L1, N1 выполнить кабелем ПВС 3х2,5:

L, L1 – коричневый;

N, N1 – голубой;

PE – жёлто-зелёный.

Доп. Блок розеток (2 шт.) + Автомат + Светильник

Для столов СМ, СП, СН, СПТ, СО

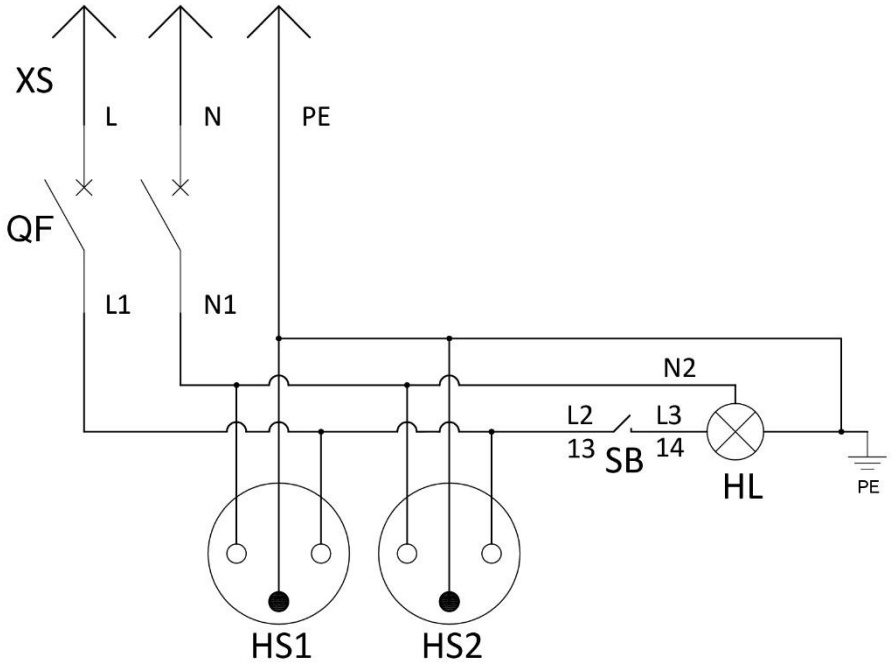

Спецификация			
№	**Обозначение**	**Наименование**	**Кол-во**
1	XS	Евровилка 16А	1
2	QF	Автоматический выключатель 2Р 16А С	1
3	HS1, HS2	Розетка с заземлением 16А	2
4	SB	Кнопка управления с фиксацией	1
5	HL	Светильник светодиодный	1

Примечание:

Проводники L, N, PE и L1, N1 выполнить кабелем ПВС 3х2,5:

L, L1 – коричневый;

N, N1 – голубой;

PE – жёлто-зелёный.

Проводники L2, L3, N2 выполнить кабелем ШВВП 2х0,75:

L2, L3 – коричневый;

N2 – голубой.

Транспортировка и хранение

1. Изделия транспортируются всеми видами транспорта в крытых транспортных средствах, а также в контейнерах.
2. Транспортирование осуществляется в соответствии с правилами перевозки грузов, действующими на каждом виде транспорта.
3. Изделия транспортируются в упаковке Предприятия-изготовителя при температуре от -25°С до +50°С и относительной влажности 80%.
4. Упаковка выполнена в соответствии с требованиями ГОСТ 16371-2014 и «Рекомендациями по организации производства мебели и поставке её торгующим организациям в разобранном виде» (из гофрокартона – для ламинированных деталей, из полиэтилена – для металлических рам).
5. Изделия должны храниться в упакованном виде в сухих крытых помещениях, при температуре воздуха от +2°С до +35°С и относительной влажности от 45% до 70%, в условиях, исключающих воздействие атмосферных осадков и агрессивных сред; воздух не должен содержать примесей, вызывающих коррозию металла. Полы в помещениях должны быть горизонтальные и ровные, изолированные от влаги.
6. При хранении и транспортировании изделия не должны испытывать воздействия нагрузок, приводящих к остаточным деформациям.
7. Изделия, транспортируемые при температуре от 0 до 10°С, допускается распаковывать не менее чем через 24 ч, а при температуре ниже 0°С – не менее чем через 48 ч после переноса их в теплое помещение. Снятие упаковки с полипропиленовых изделий производят при температуре не ниже 15°С.

Правила отгрузки товара со склада ООО «СпецБалтМебель»

1. **Отгрузка товара**

1.1. Отгрузка товара осуществляется:

- Юридическим лицам – при наличии доверенности, паспорта и печати организации;
- Физическим лицам – при наличии паспорта.

1.2. Отгрузка товара на условиях самовывоза осуществляется со склада ООО «СпецБалтМебель» представителю транспортной компании по заявке ООО «СпецБалтМебель» или представителю транспортной компании по заявке Покупателя.

Адрес, режим работы склада и карту проезда вы можете посмотреть на нашем сайте *Simple-PRO.com* в разделе «Контакты».

1.3. Подача груза осуществляется только на борт автотранспортного средства. Распределение, установка, закрепление груза в кузове осуществляется силами водителя/перевозчика/экспедитора.

1.4. Отгрузка товара наёмным транспортом:

- Дату и время доставки Покупатель согласовывает с отделом логистики;
- Доставка осуществляется до подъезда на адрес, указанный при оформлении заказа. Приём-передача товара осуществляется у автотранспорта

Перевозчика. Выгрузка, подъём на этаж, сборка и прочее – не входит в услугу доставки и осуществляется силами и за счёт покупателя;

- Время ожидания водителем-экспедитором Покупателя по адресу доставки составляет не более 20 минут, повторная доставка товара Покупателю (вне зависимости от суммы заказа) оплачивается Покупателем повторно.

2. Приёмка товара покупателем

При приёмке товара Покупатель должен проверить соответствие маркировки и количество получаемого товара по накладной, а также осмотреть целостность упаковки Товара. В случае нарушения упаковки проверить целостность товара и составить коммерческий акт о повреждении груза в присутствии представителя транспортной компании.

Гарантийные обязательства

1. Предприятие-изготовитель гарантирует соответствие изделия требованиям ГОСТ 16371-2014, ГОСТ 19917-2014 и ТО 5621-001-58905556-2014 при соблюдении правил эксплуатации, хранения, сборки (для изделий, поставляемых в разобранном виде) и транспортирования.
2. Гарантийный срок эксплуатации – 5 лет с момента продажи (отгрузки).
3. В течение гарантийного срока эксплуатации Предприятие-изготовитель обеспечивает бесплатный ремонт в случае обнаружения производственных недостатков. Для этого Потребитель должен составить акт установленного образца о необходимости ремонта и направить Предприятию-изготовителю.
4. Недостатки мебели или деталей, образовавшиеся вследствие нарушения порядка или технологии сборки, не являются гарантийным случаем и устраняются за счет Потребителя.
5. Все предъявляемые Потребителем рекламации по нарушению комплектации изделия принимаются в течение 14 дней с момента получения.
6. Срок службы изделия 10 лет.